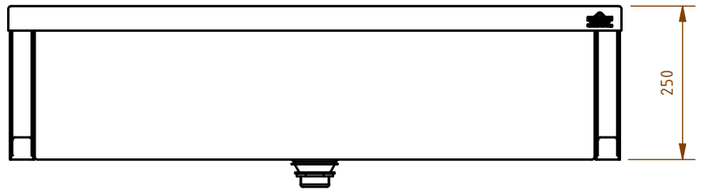

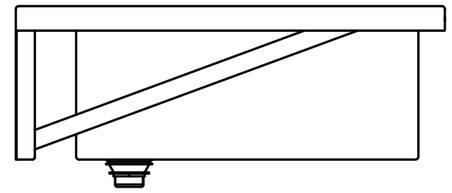

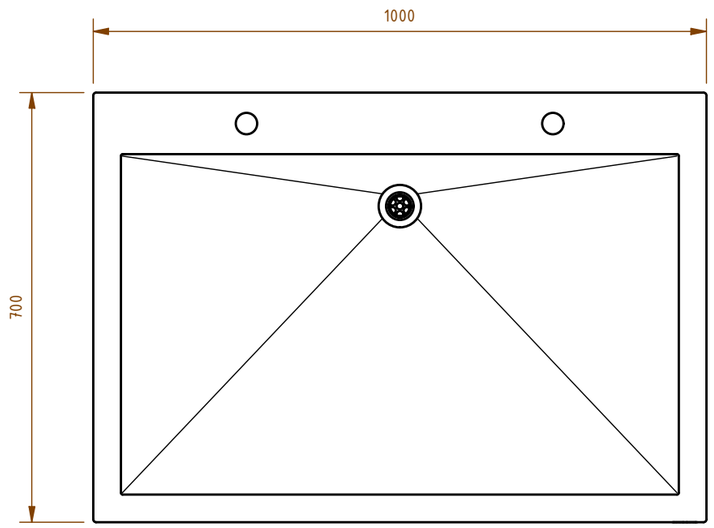

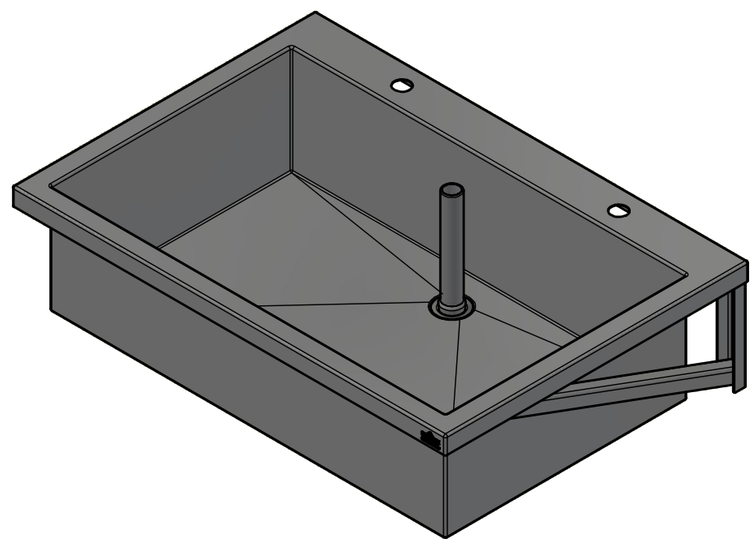

Eine detailierte Zeichnung
können Sie auf Anfrage erhalten.

Waschtische-Waschrinnen				(Zul. Abw.)		Biegeradius 3,04 mm	Maßstab 1:10	Gewicht: 23,060 kg
							Werkstoff: 1.4301 G Materialstärke: 1,50 mm Maße in mm	
					Datum	Name	Werkraumbecken	
				Bearb.	30.06.2021	J. Klingelhöfer		
				Gepr.				
				Norm				
Zust.	Änderung	Datum	Name					
DREILICH Edelstahlverarbeitung	Zeppelinstr. 1 D-67681 Sembach Tel: +49 (0)6303-99959-0 Fax: +49 (0)6303-99959-29			Diese Zeichnung ist urheberrechtlich geschützt. Sie darf ohne unsere ausdrückliche Zustimmung weder vervielfältigt noch in irgendeiner Weise verwendet oder an Dritte weitergegeben werden.			3504180082	1 Blätter
							Ersatz für:	Ersatz durch: