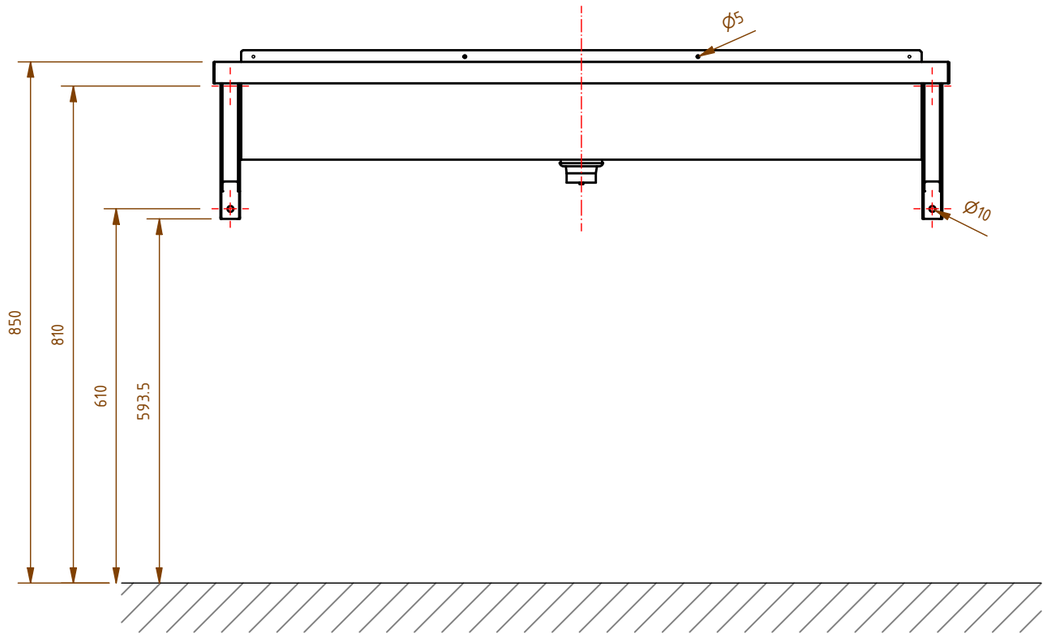

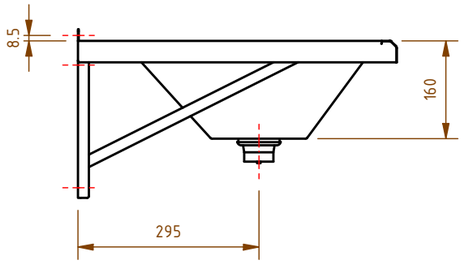

Einheit	mm
Länge	
Lochabstand	
Randabstand	
Durchmesser	
	Anzahl
Hahnlöcher	

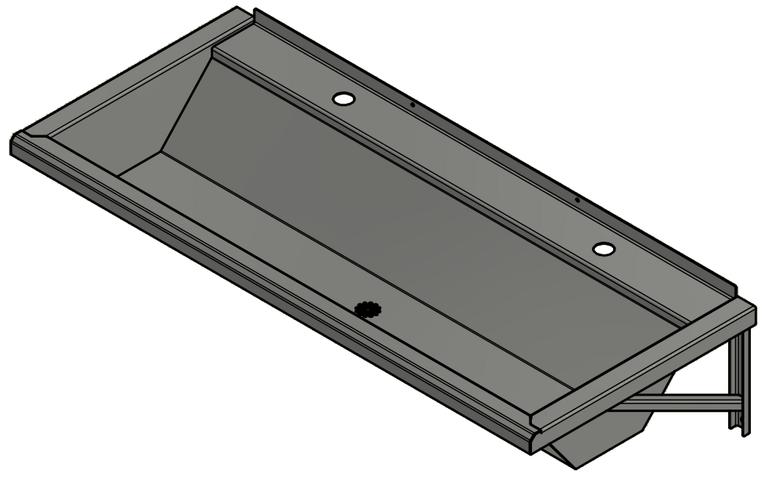

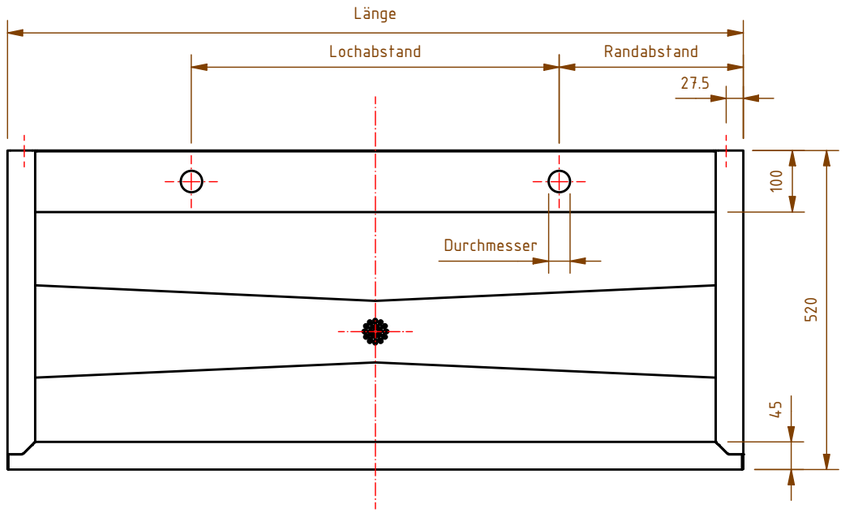

Waschtische-Waschrinnen mit Hahnbank mit Konsole				(Zul. Abw.)		Biegeradius	Maßstab 1:10	Gewicht: -
							Werkstoff: 1.4301 Materialstärke: 1,0 mm / 1,5 mm Maße in mm	
					Datum	Name		
				Bearb.	07.02.2020	J.Klingelhöfer	Waschrinne ohne Schürze	
				Gepr.				
				Norm				
Zust.	Änderung	Datum	Name					

DREILICH Edelstahlverarbeitung
Zeppelinstr. 1
D-67681 Sembach
Tel: +49 (0)6303-99959-0
Fax: +49 (0)6303-99959-29

Diese Zeichnung ist urheberrechtlich geschützt. Sie darf ohne unsere ausdrückliche Zustimmung weder vervielfältigt noch in irgendeiner Weise verwendet oder an Dritte weitergegeben werden.

	1	Blätter
Ersatz für:	Ersatz durch:	